３０ 才 男 子 複　（３０ＭＤ）

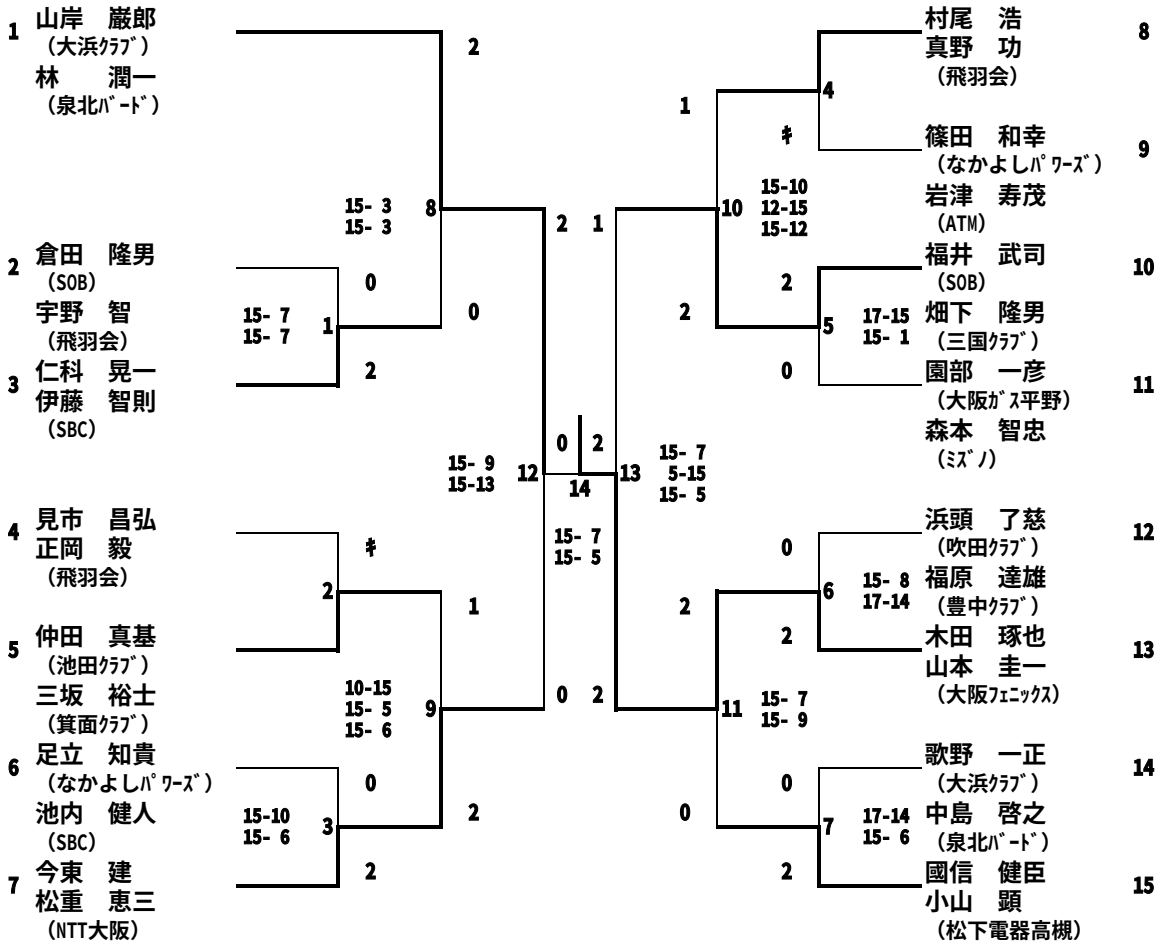
1 山岸　巌郎
（大浜ｸﾗﾌﾞ）
林　　潤一
（泉北ﾊﾞｰﾄﾞ）
2 倉田　隆男
（SOB）
宇野　智
（飛羽会）
3 仁科　晃一
伊藤　智則
（SBC）
4 見市　昌弘
正岡　毅
（飛羽会）
5 仲田　真基
（池田ｸﾗﾌﾞ）
三坂　裕士
（箕面ｸﾗﾌﾞ）
6 足立　知貴
（なかよしﾊﾟﾜｰｽﾞ）
池内　健人
（SBC）
7 今東　建
松重　恵三
（NTT大阪）
村尾　浩
真野　功
（飛羽会）
篠田　和幸
（なかよしﾊﾟﾜｰｽﾞ）
岩津　寿茂
（ATM）
福井　武司
（SOB）
畑下　隆男
（三国ｸﾗﾌﾞ）
園部　一彦
（大阪ｶﾞｽ平野）
森本　智忠
（ﾐｽﾞﾉ）
浜頭　了慈
（吹田ｸﾗﾌﾞ）
福原　達雄
（豊中ｸﾗﾌﾞ）
木田　琢也
山本　圭一
（大阪ﾌｪﾆｯｸｽ）
歌野　一正
（大浜ｸﾗﾌﾞ）
中島　啓之
（泉北ﾊﾞｰﾄﾞ）
國信　健臣
小山　顕
（松下電器高槻）
8
9
10
11
12
13
14
15
15- 3
15- 3
15- 7
15- 7
15- 9
15-13
10-15
15- 5
15- 6
15-10
15- 6
15-10
12-15
15-12
17-15
15- 1
15- 7
5-15
15- 5
15- 7
15- 5
15- 8
17-14
15- 7
15- 9
17-14
15- 6