一 般 男 子 複　（MD）

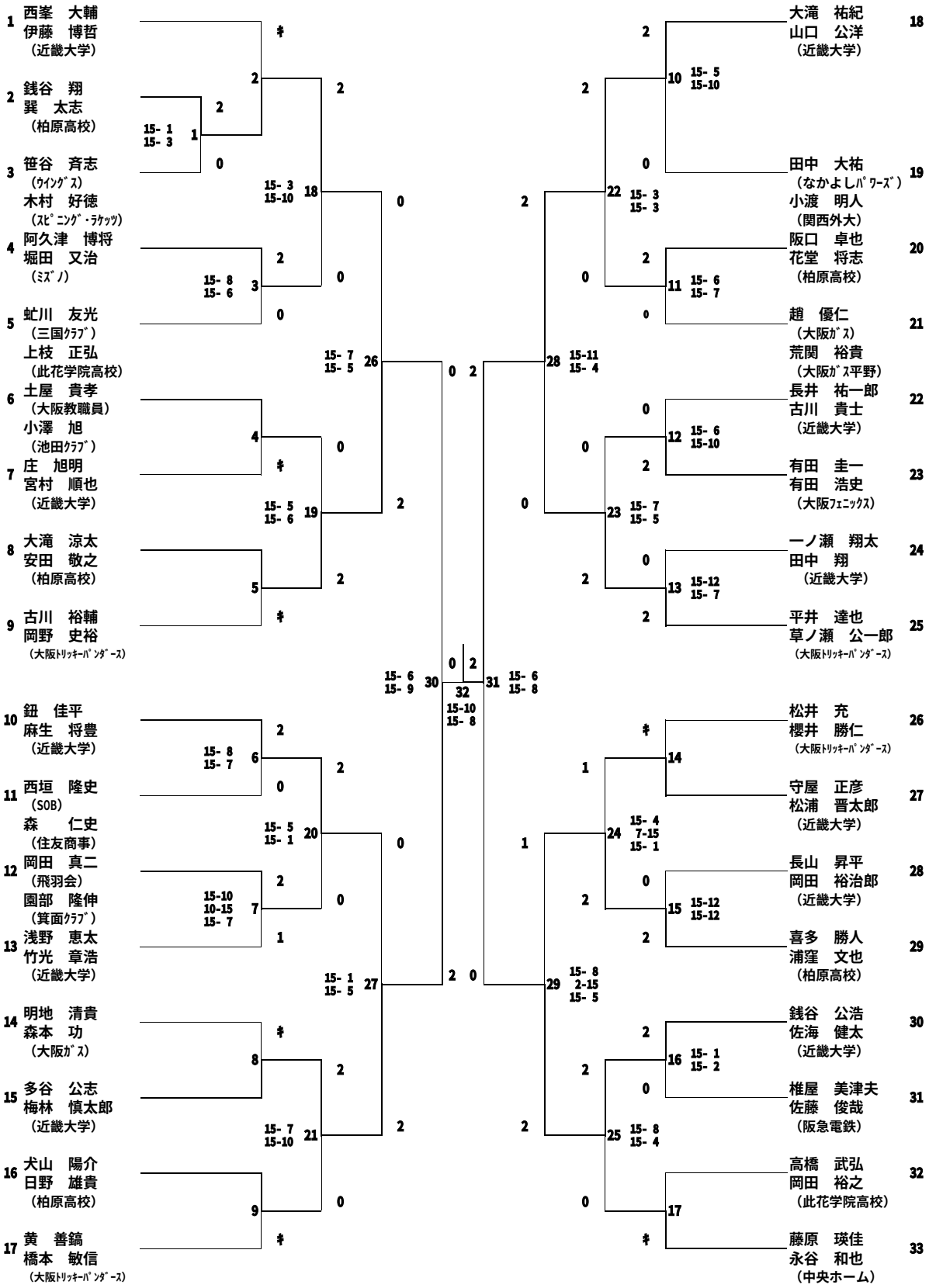

平成16年度大阪総合ﾊﾞﾄﾞﾐﾝﾄﾝ選手権大会