一 般 女 子 複　（WD）

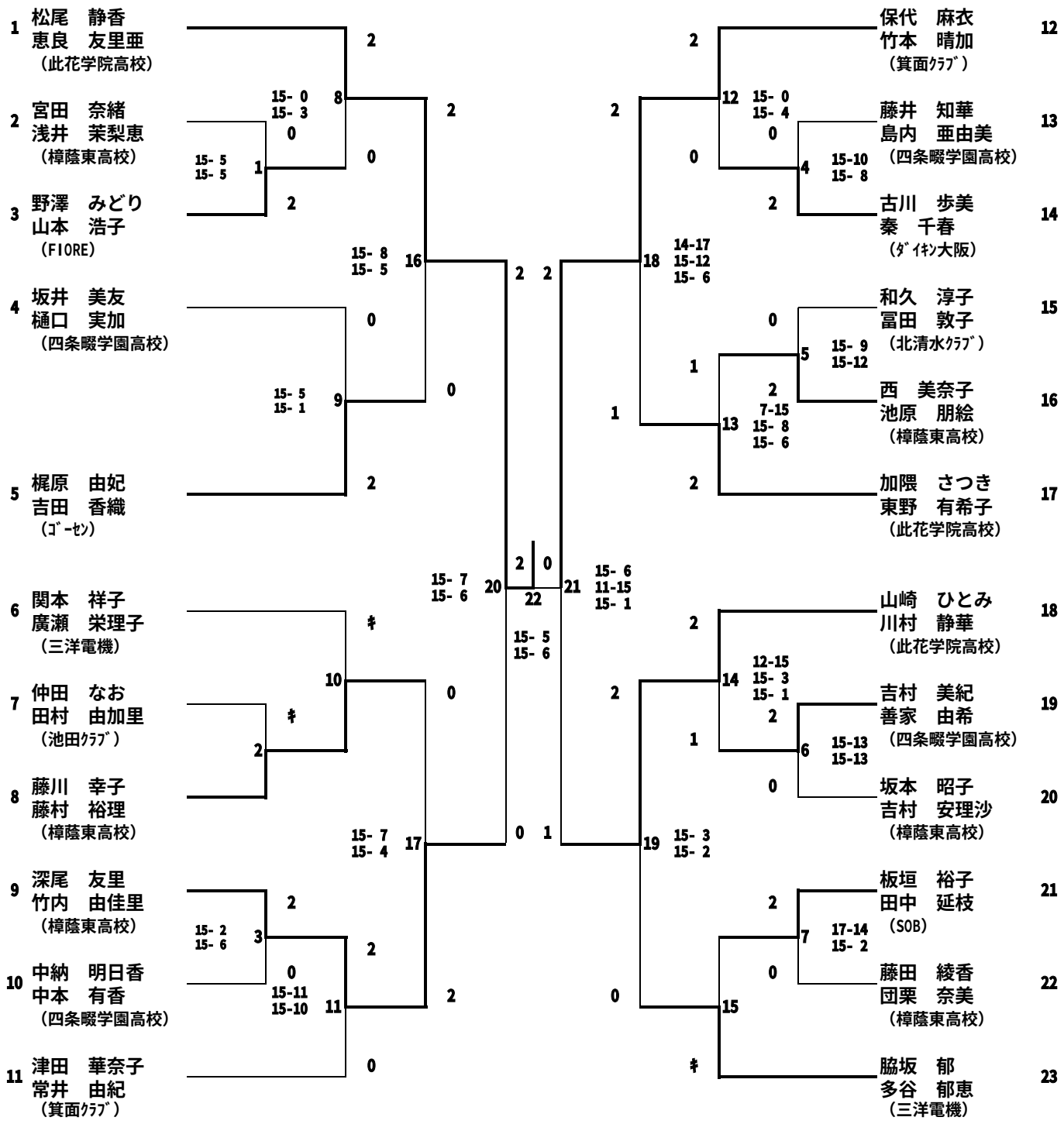

平成16年度大阪総合ﾊﾞﾄﾞﾐﾝﾄﾝ選手権大会