一 般 女 子 単　（WS）

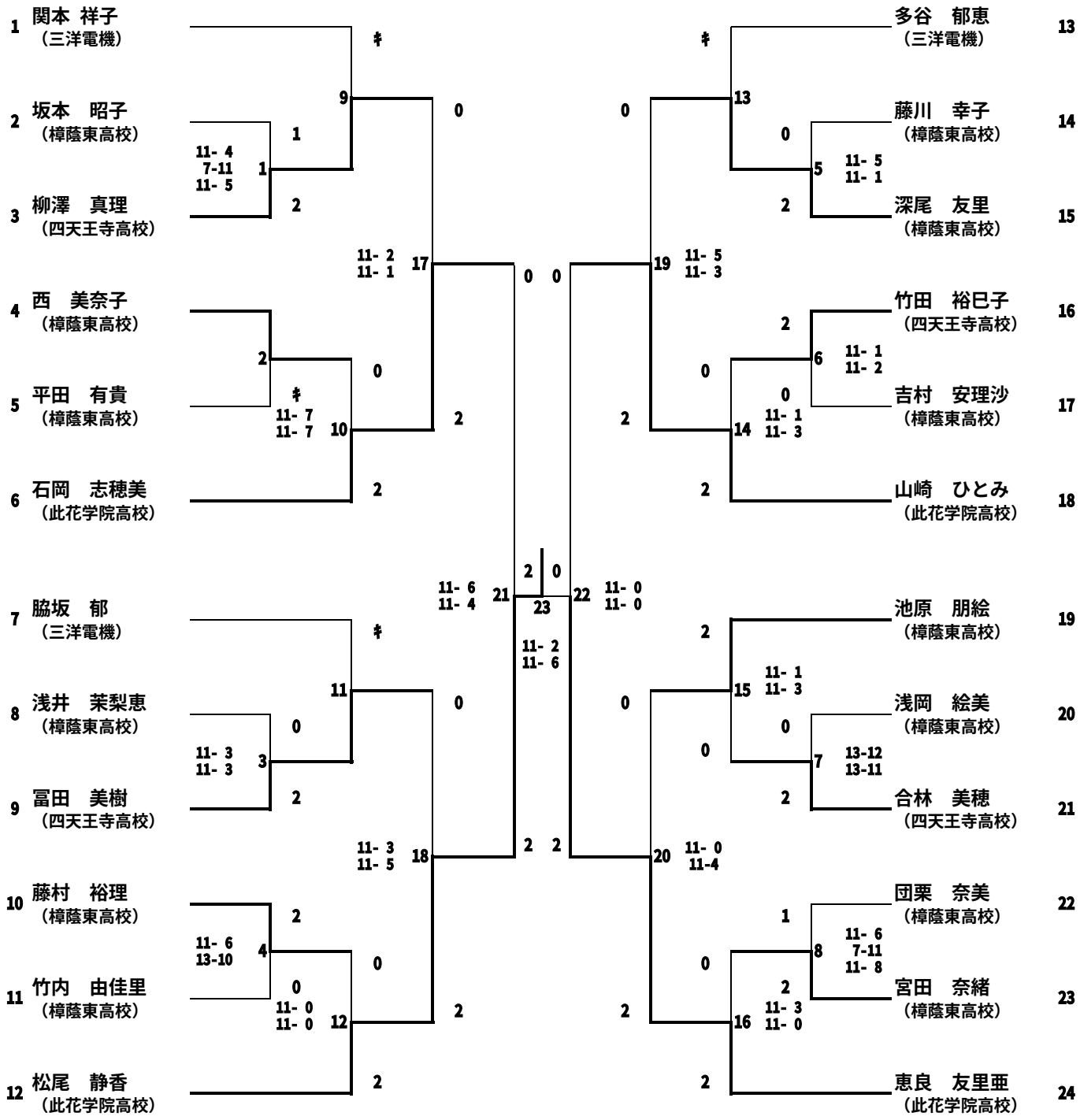
1 関本 祥子 （三洋電機）
2 坂本 昭子 （樟蔭東高校）
3 柳澤 真理 （四天王寺高校）
4 西 美奈子 （樟蔭東高校）
5 平田 有貴 （樟蔭東高校）
6 石岡 志穂美 （此花学院高校）
7 脇坂 郁 （三洋電機）
8 浅井 茉梨恵 （樟蔭東高校）
9 冨田 美樹 （四天王寺高校）
10 藤村 裕理 （樟蔭東高校）
11 竹内 由佳里 （樟蔭東高校）
12 松尾 静香 （此花学院高校）
13 多谷 郁恵 （三洋電機）
14 藤川 幸子 （樟蔭東高校）
15 深尾 友里 （樟蔭東高校）
16 竹田 裕巳子 （四天王寺高校）
17 吉村 安理沙 （樟蔭東高校）
18 山崎 ひとみ （此花学院高校）
19 池原 朋絵 （樟蔭東高校）
20 浅岡 絵美 （樟蔭東高校）
21 合林 美穂 （四天王寺高校）
22 団栗 奈美 （樟蔭東高校）
23 宮田 奈緒 （樟蔭東高校）
24 恵良 友里亜 （此花学院高校）
11- 4
7-11
11- 5
11- 7
11- 7
11- 3
11- 3
11- 6
13-10
11- 0
11- 0
11- 2
11- 1
11- 3
11- 5
11- 6
11- 4
11- 2
11- 6
11- 0
11- 0
11- 5
11- 3
11- 5
11- 1
11- 1
11- 2
11- 1
11- 3
11- 1
11- 3
13-12
13-11
11- 0
11-4
11- 6
7-11
11- 8
11- 3
11- 0