一般混合複(XD)

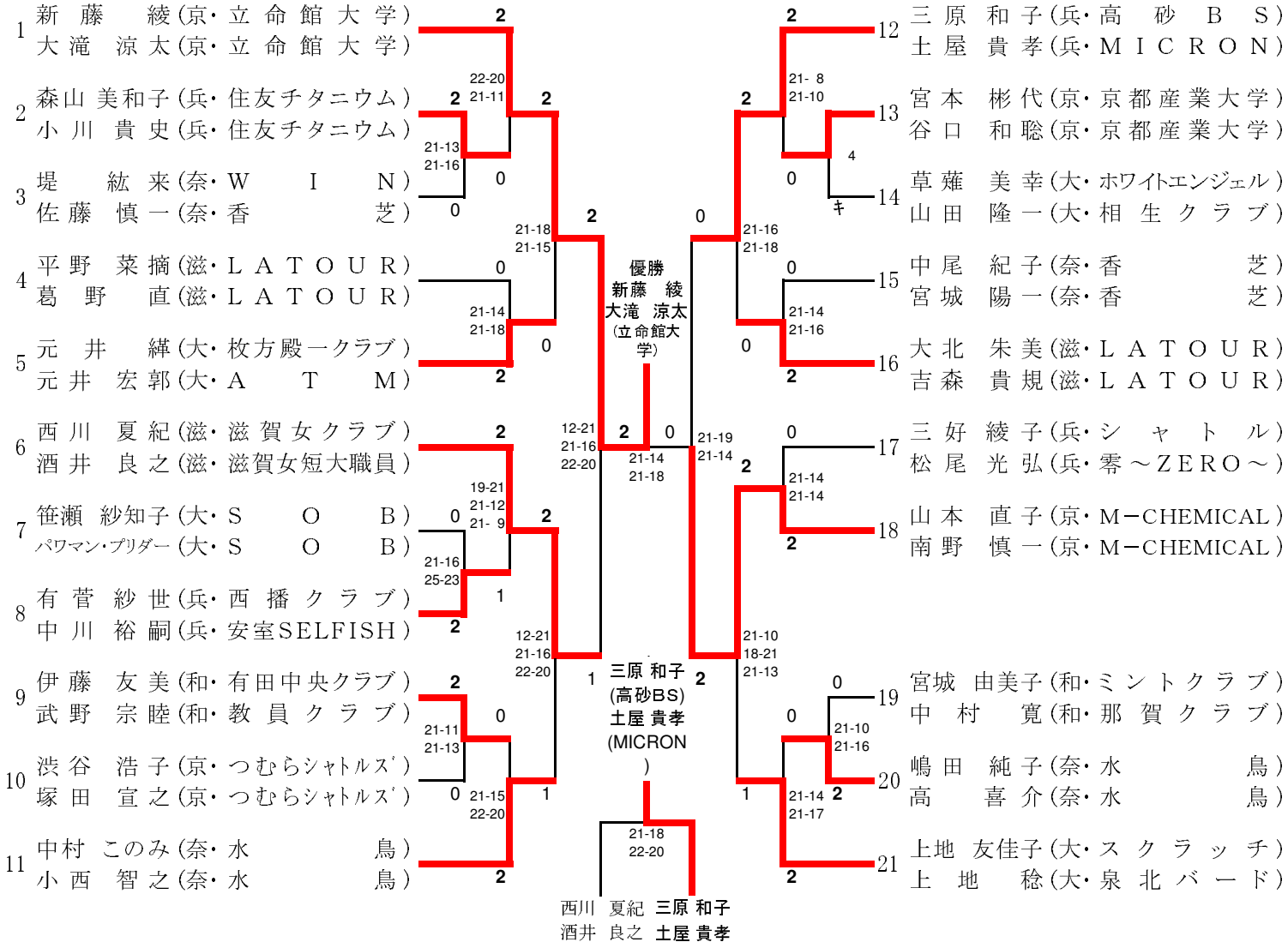

第56回近畿総合バドミントン選手権大会