一般女子単(WS)

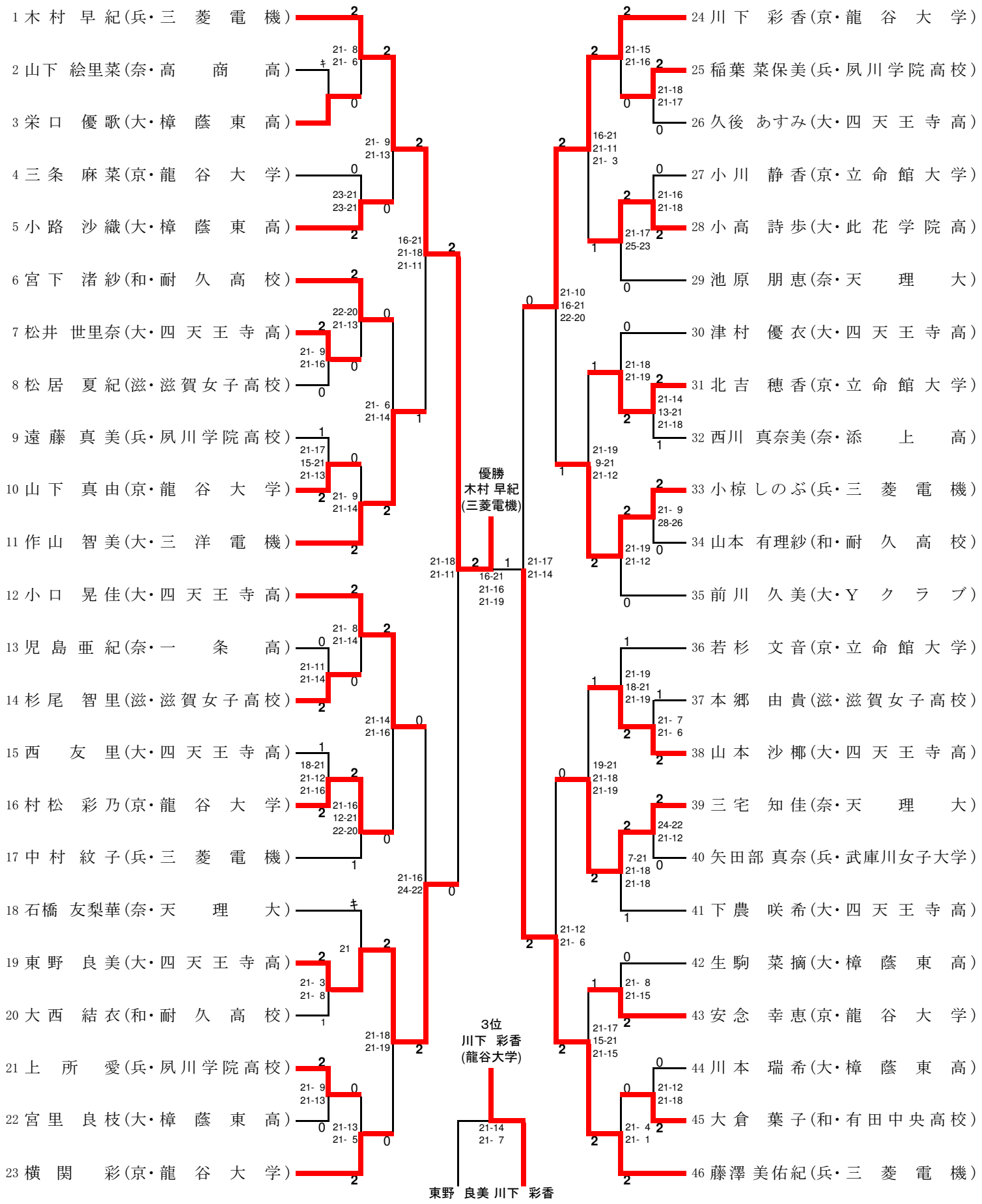

第56回近畿総合バドミントン選手権大会