40歳以上混合複（40XD）

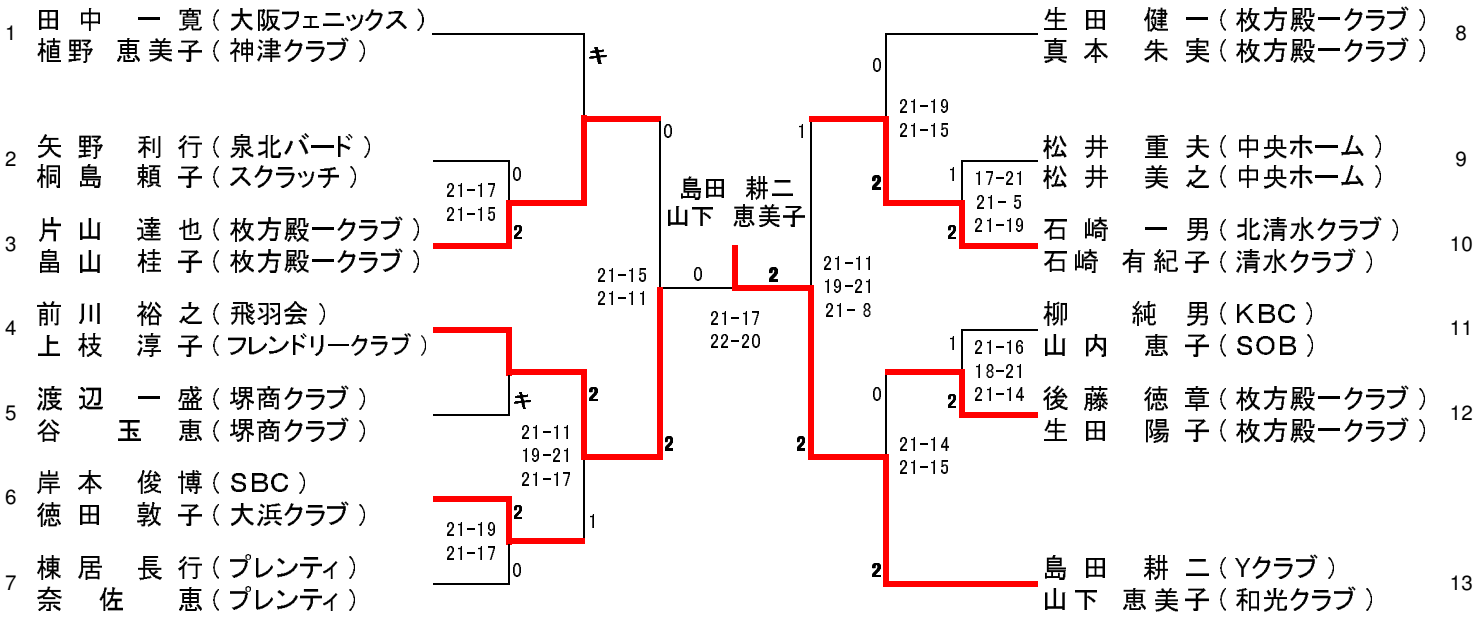

2007年5月20日