40歳以上男子単（40MS）

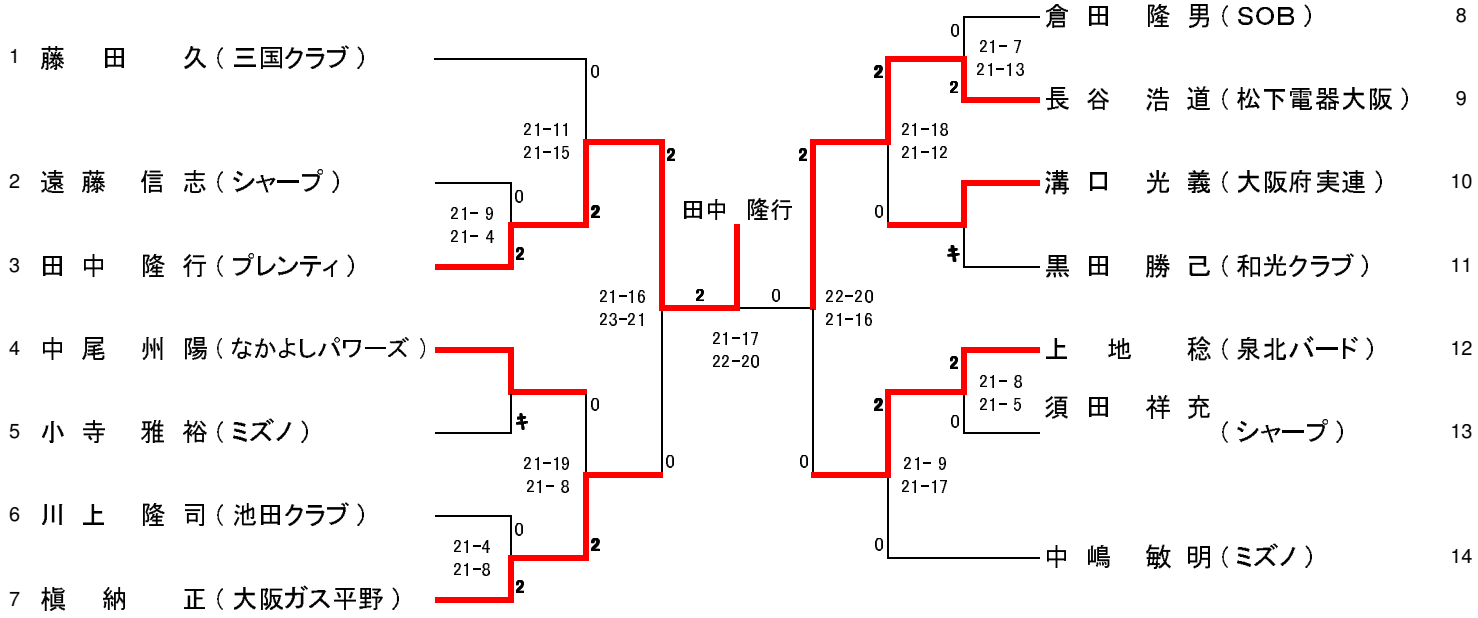

2007年5月20日