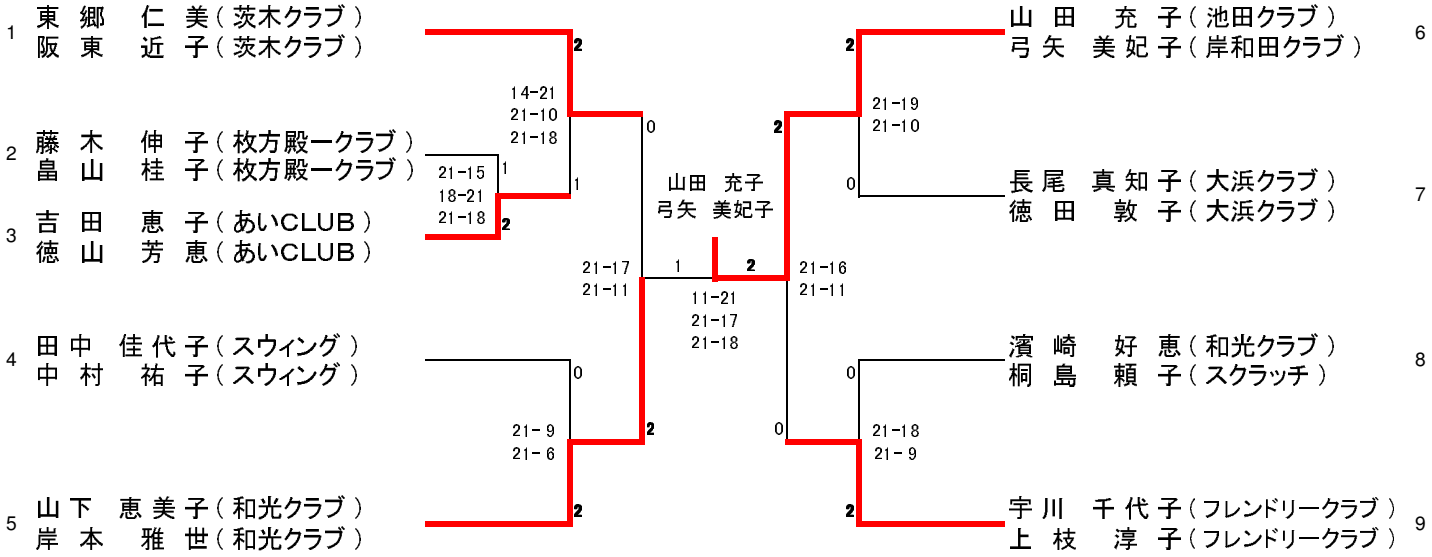40歳以上女子複（40WD）