45歳以上男子複（45MD）

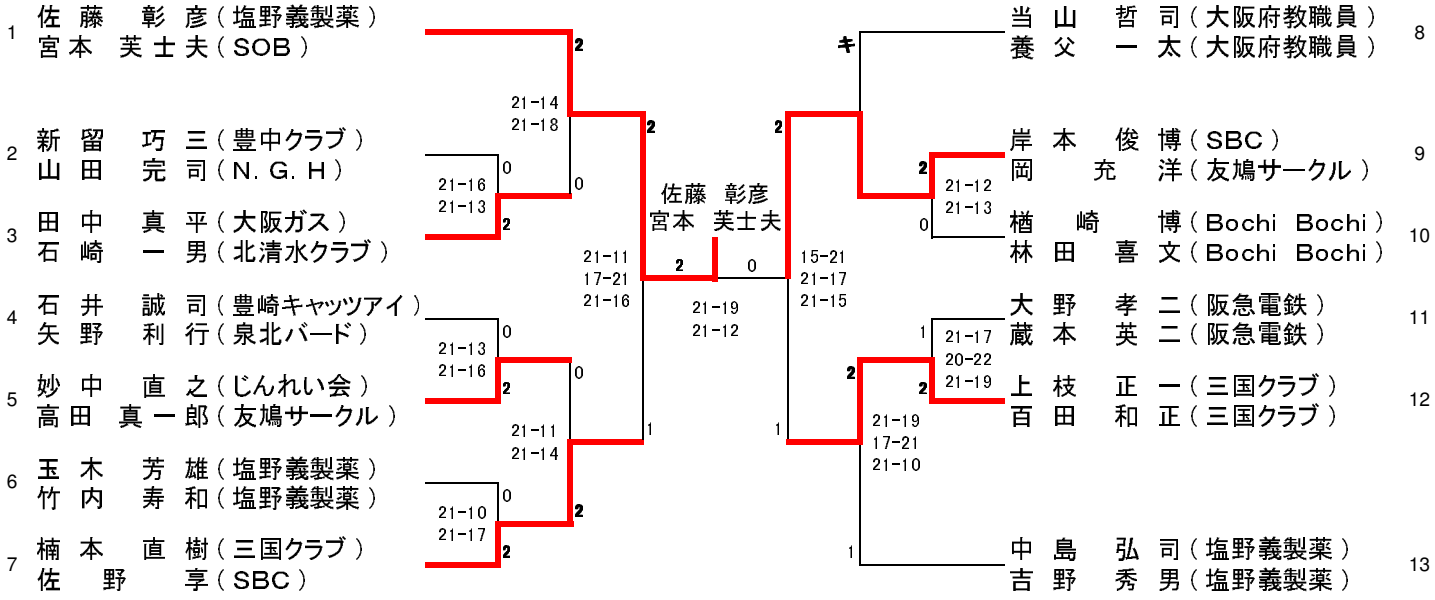

2007年5月19日