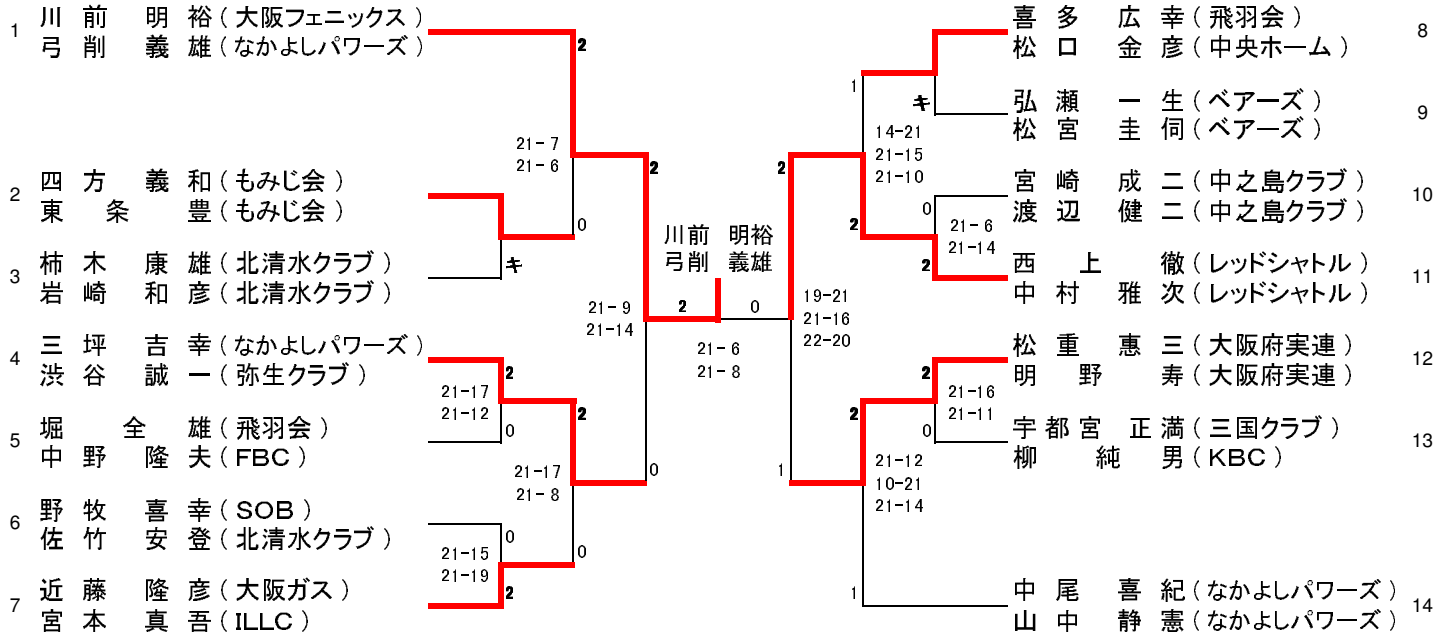50歳以上男子複（50MD）