一般男子複（MD）

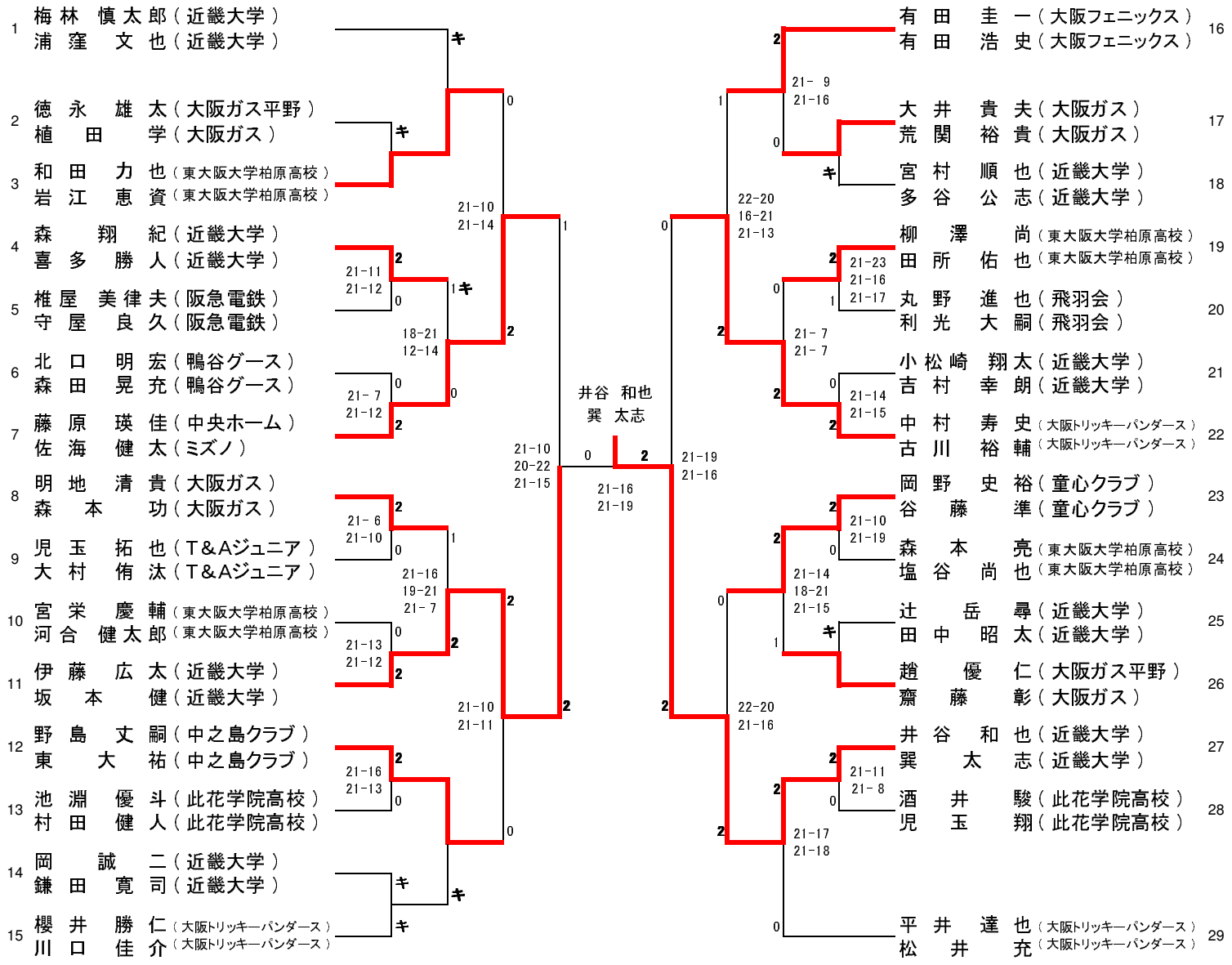

2007年5月19日