2007　大阪総合バドミントン選手権大会

一般女子複（WD）

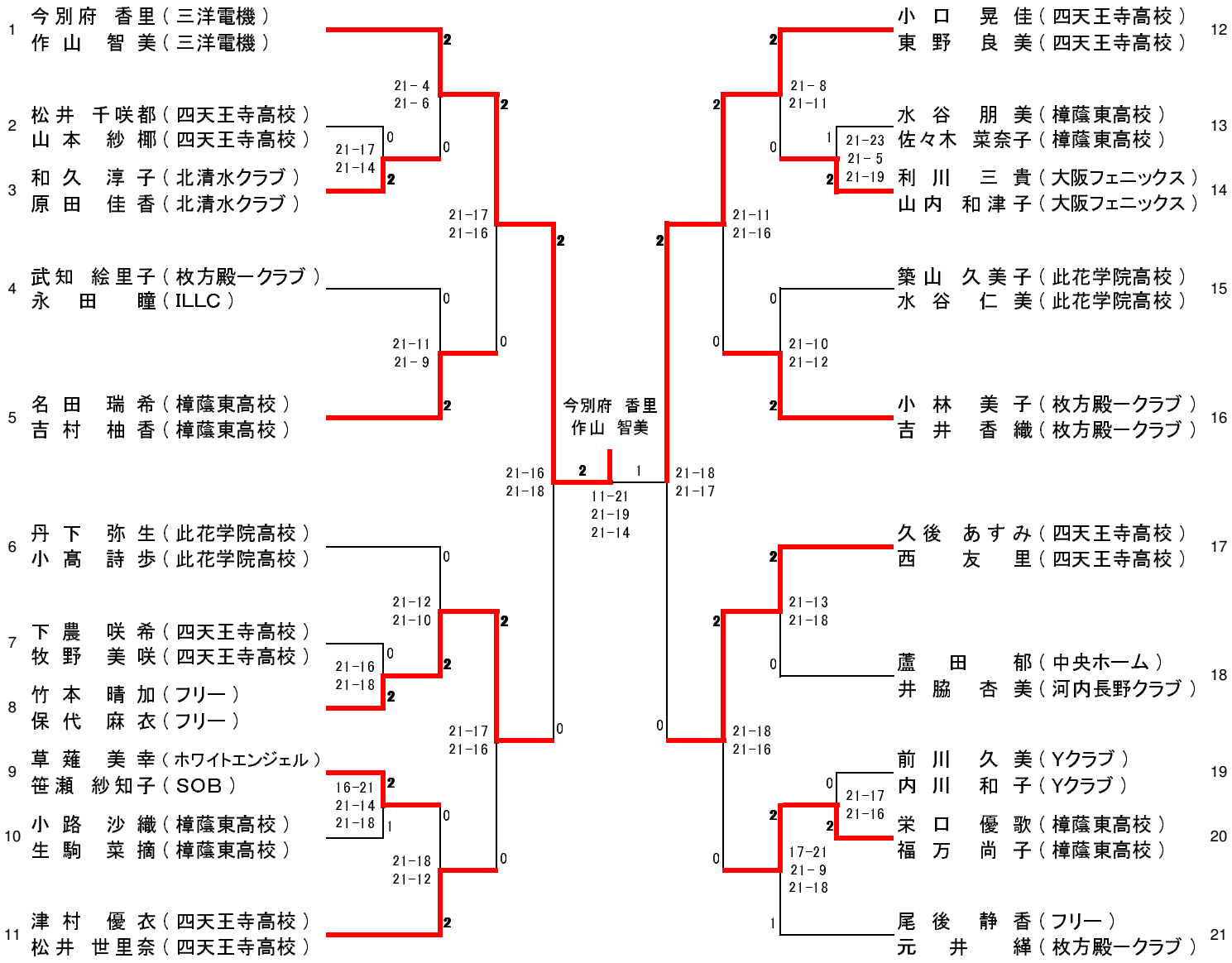

2007年5月19日